Capacidade para até 450 kg.

Tipos de Fixação

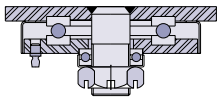

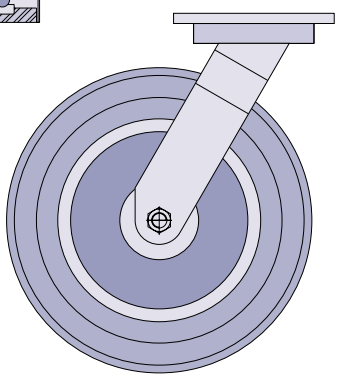

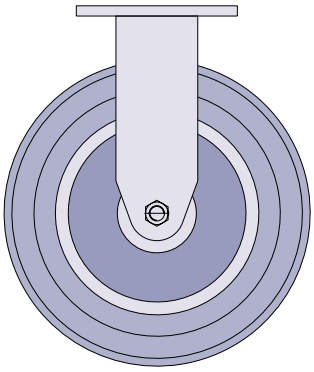

Tipos de Rodagem

Roletes

Esfera

							Ref. Roda	Ref. Rodízio com Placa	
			(mm)	(mm)	(mm)	Kg			
316	55	1"	74	388	245	180	R 2258 PMR	GPMX 2258 PMR	FPMX 2258 PMR
		25					R 2258 PME	GPMX 2258 PME	FPMX 2258 PME
310	68	1"	78	385	240	250	R 12300 R	GPMX 12300 R	FPMX 12300 R
		25					R 12300 E	GPMX 12300 E	FPMX 12300 E
330	77	1"	74	410	265	250	R 3308 PMR	GPMX 3308 PMR	FPMX 3308 PMR
		25					R 3308 PME	GPMX 3308 PME	FPMX 3308 PME
390	85	1"	78	460	295	325	R 15300 R	GPMX 15300 R	FPMX 15300 R
		25					R 15300 E	GPMX 15300 E	FPMX 15300 E
410	100	1"	110	480	300	450	R 16400 R	GPMX 16400 R	FPMX 16400 R
		25					R 16400 E	GPMX 16400 E	FPMX 16400 E